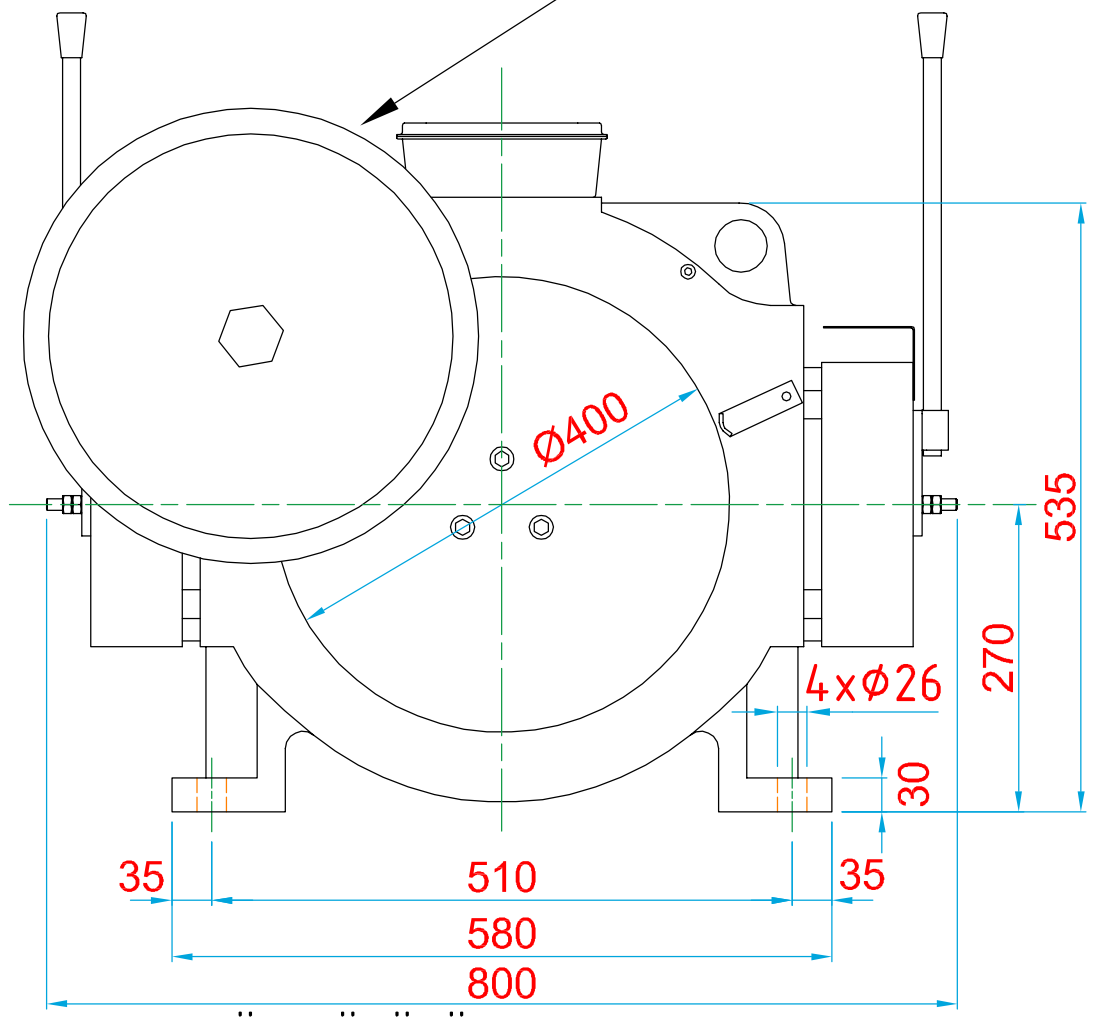

ÖN GÖRÜNÜŞ/FRONT VIEW

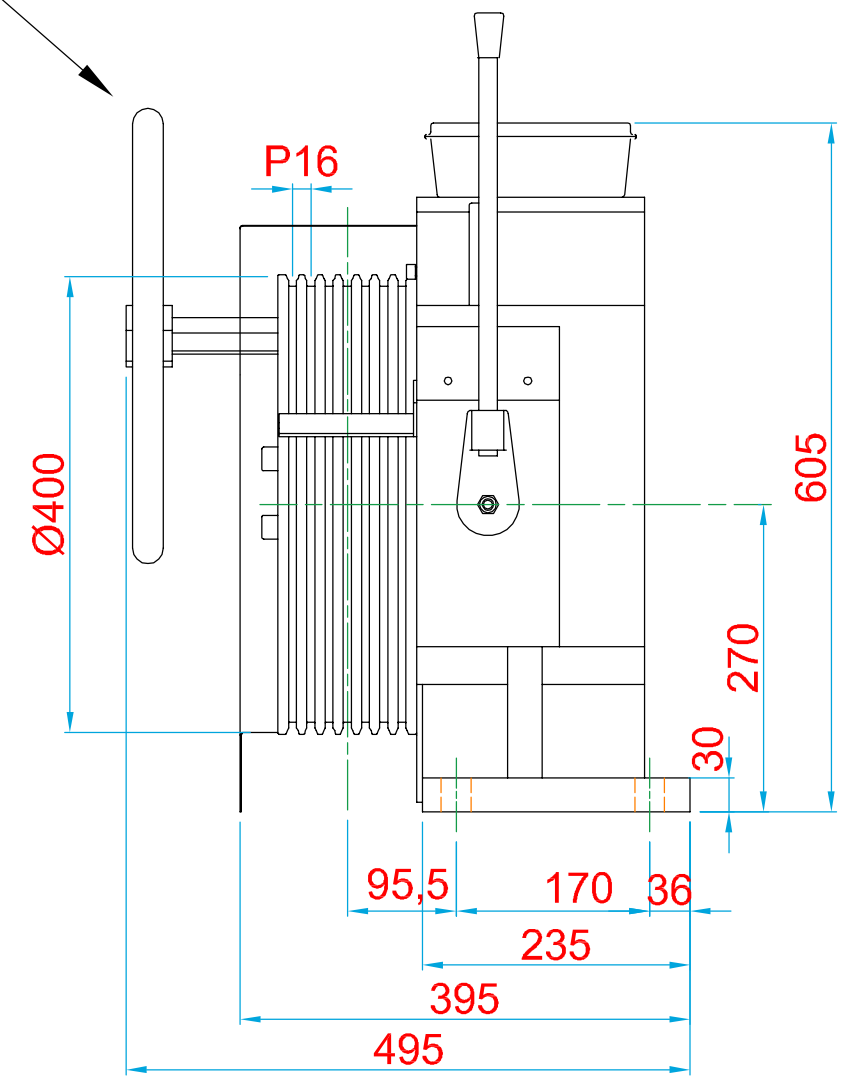

YAN GÖRÜNÜŞ/RIGHT VIEW

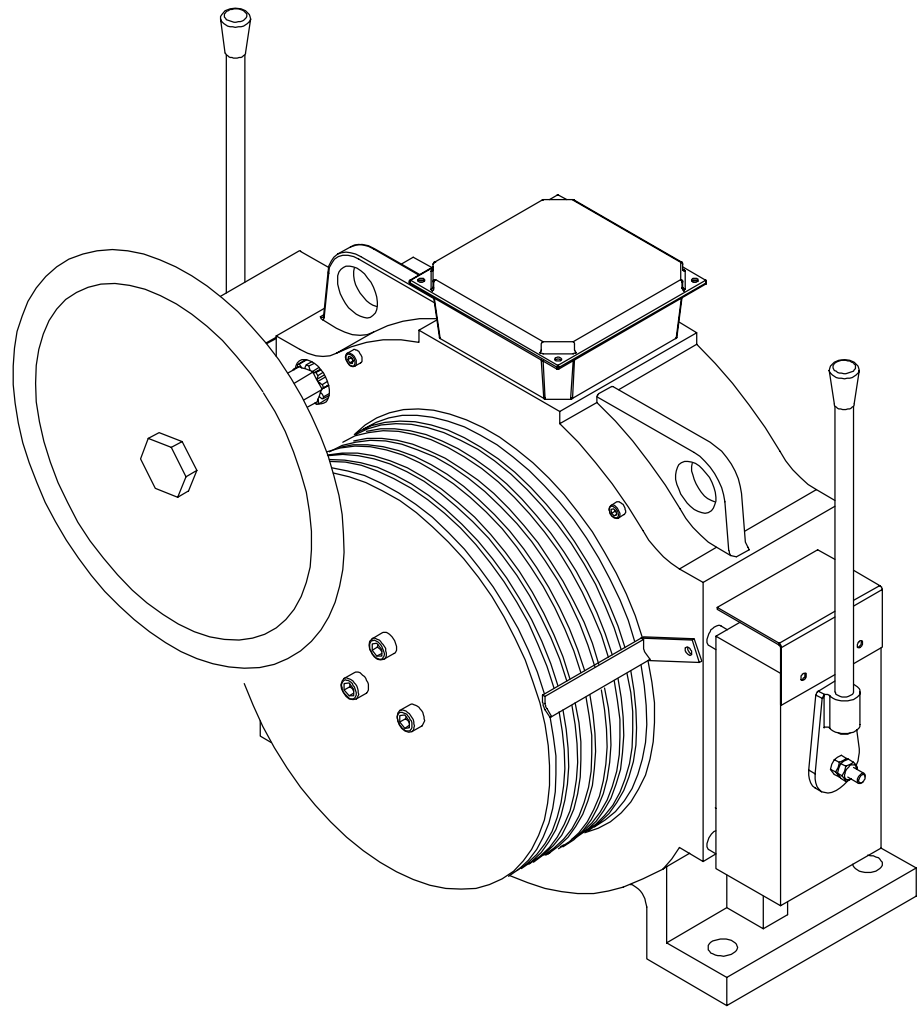

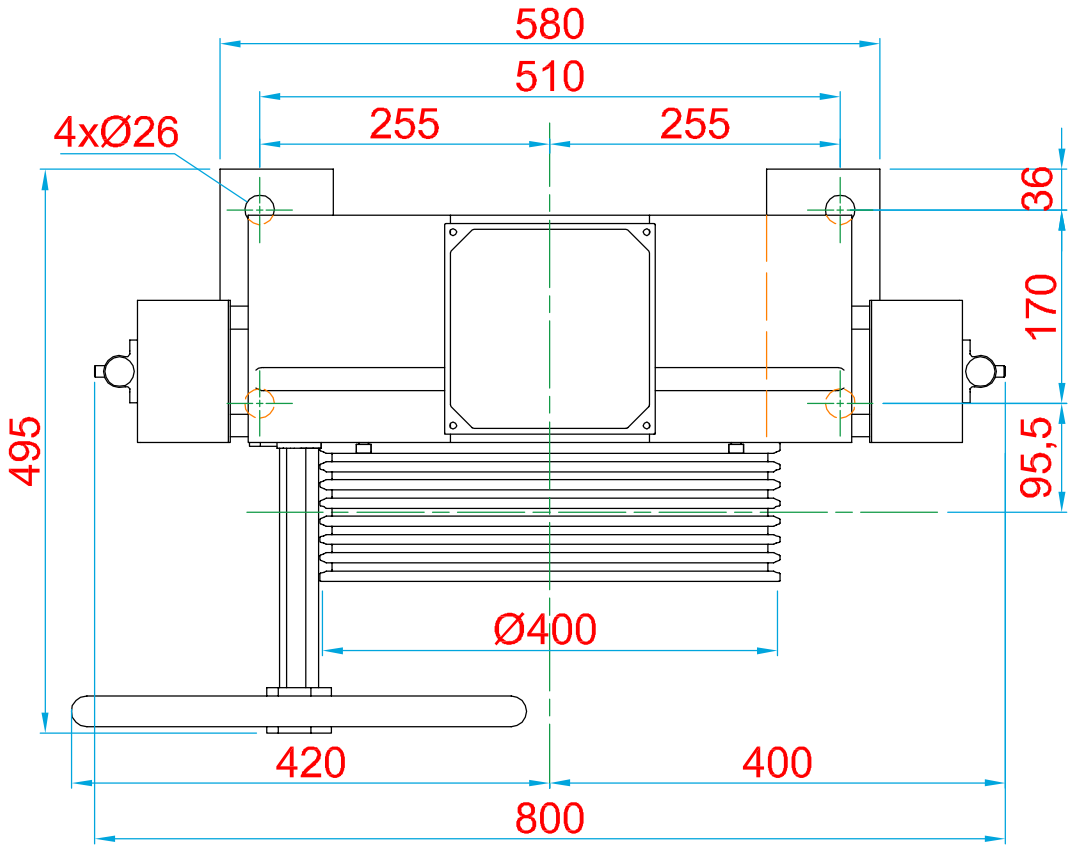

ÜST GÖRÜNÜŞ/TOP VIEW

KOLMAR
ASANSÖR SANAYİ VE TİCARET ANONİM ŞİRKETİ

Tel: +90 (216) 661 55 67
info@kolmar.com.tr
www.kolmar.com.tr

MODEL : WYT-TD1.0F_1275kg_Ø400_7xØ10_P16
MODEL : WYT-TD1.6F_1275kg_Ø400_7xØ10_P16
MODEL : WYT-TD2.0F_1275kg_Ø400_7xØ10_P16

Kapasite/Capacity : 1275 kg	Hız/Speed : 1 & 1.6 & 2.0 m/s

Kasnak/Groove : Ø400; 7xØ10; P16