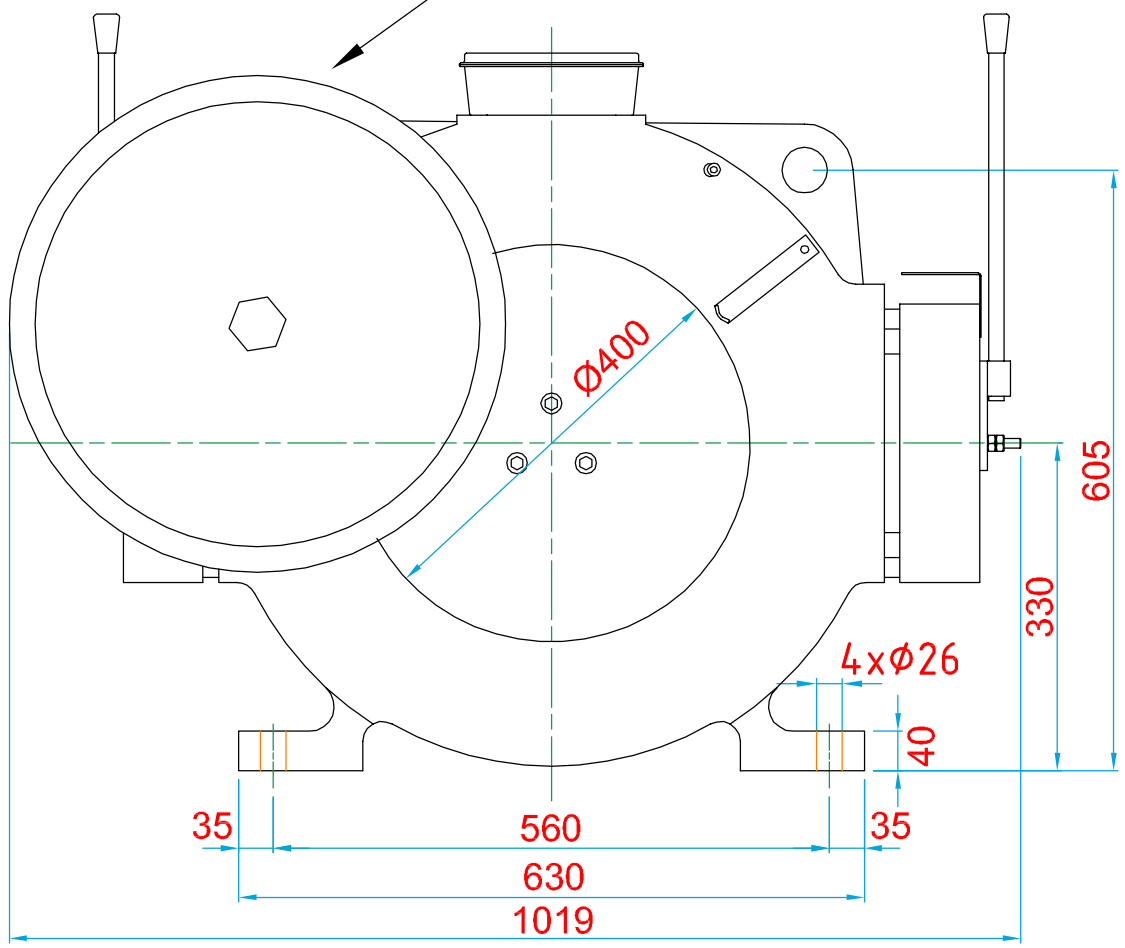

ÖN GÖRÜNÜŞ/FRONT VIEW

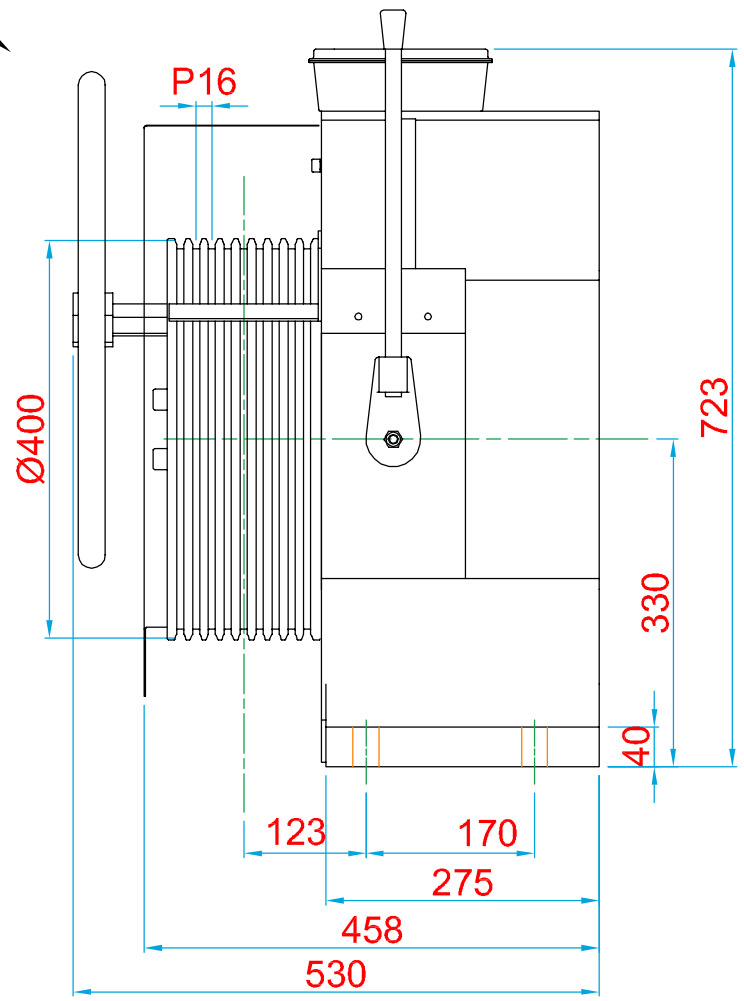

YAN GÖRÜNÜŞ/RIGHT VIEW

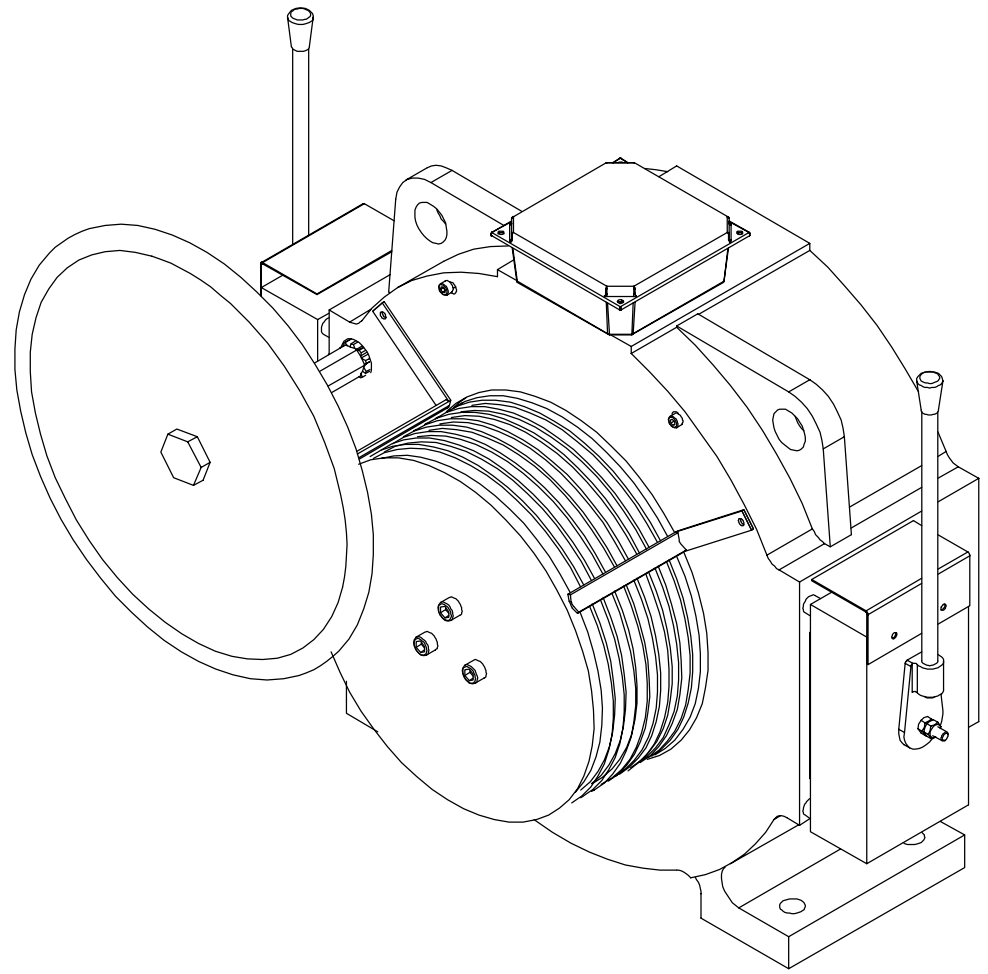

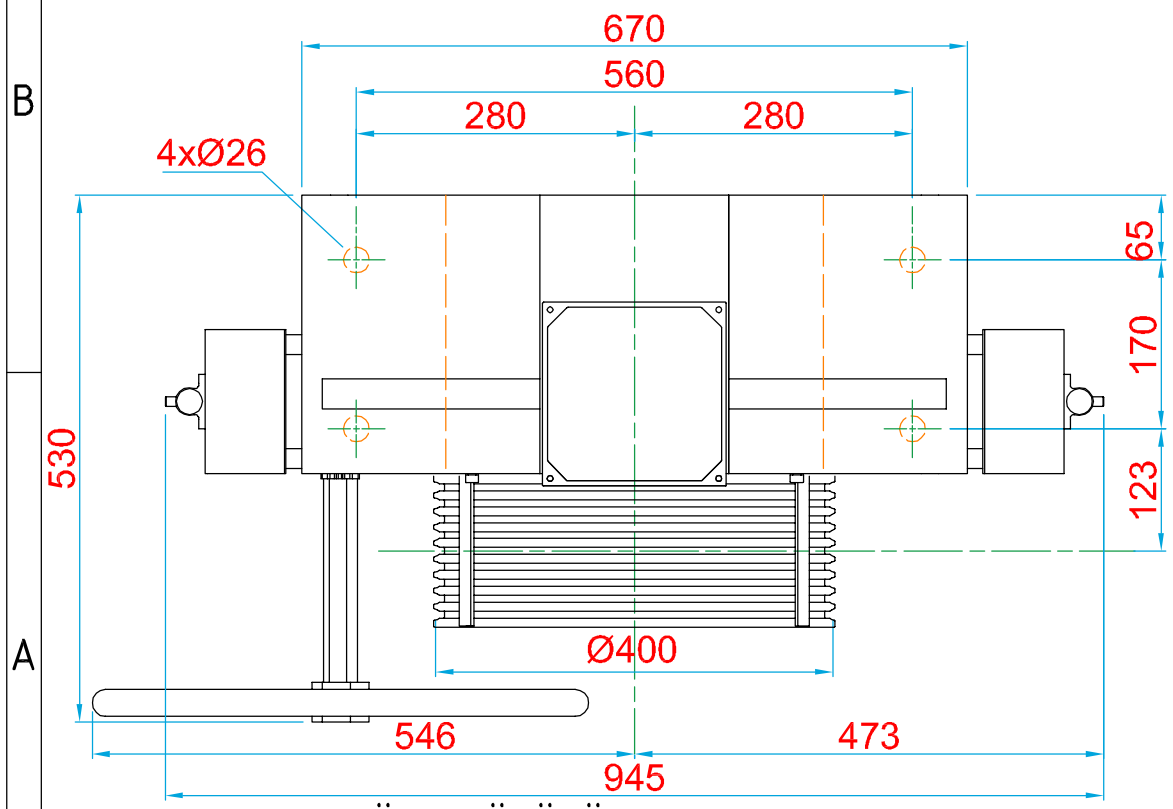

ÜST GÖRÜNÜŞ/TOP VIEW

KOLMAR
ASANSÖR SANAYİ VE TİCARET ANONİM ŞİRKETİ

Tel: +90 (216) 661 55 67
info@kolmar.com.tr
www.kolmar.com.tr

MODEL : WYT-TE1.0G_2500kg_Ø400_9xØ10_P16
MODEL : WYT-TE1.6G_2500kg_Ø400_9xØ10_P16
MODEL : WYT-TE2.0G_2500kg_Ø400_9xØ10_P16

Kapasite/Capacity : 2500 kg	Hız/Speed : 1 & 1.6 & 2.0 m/s
Kasnak/Groove : Ø400; 9xØ10; P16	