KURTARMA VOLANI / HANDWHEEL

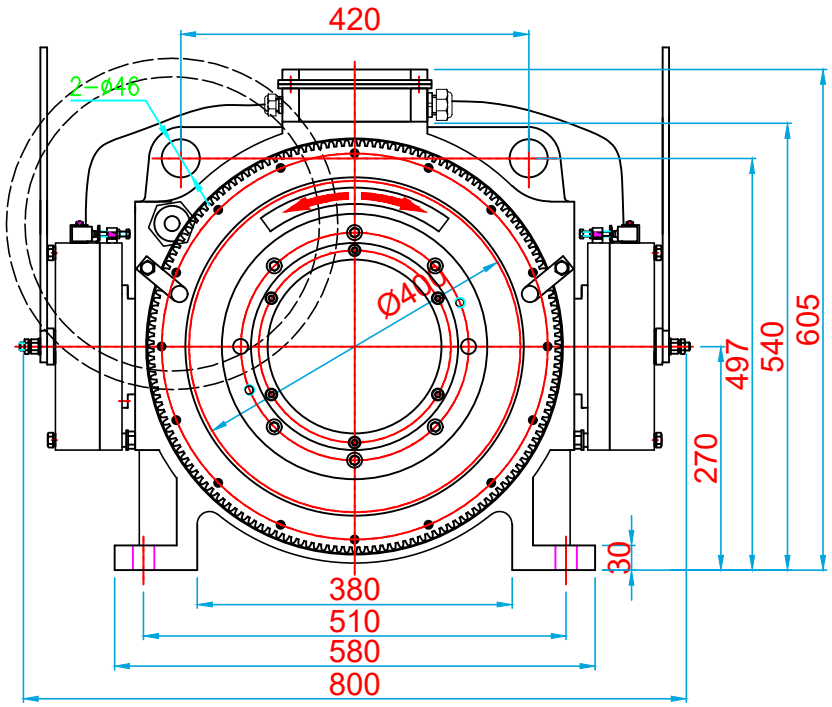

ÖN GÖRÜNÜŞ/FRONT VIEW

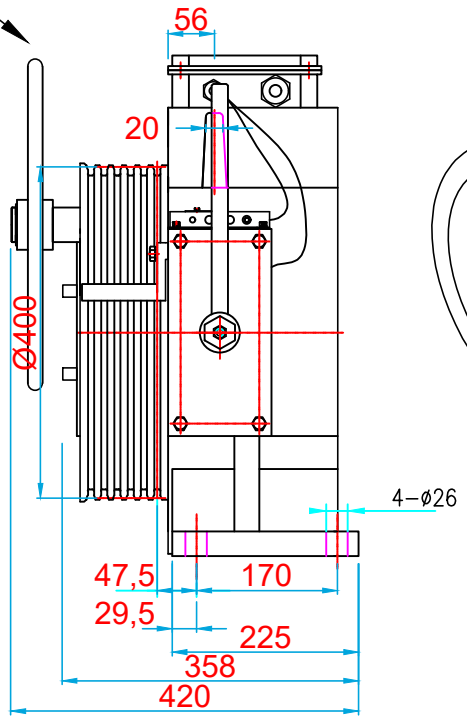

YAN GÖRÜNÜŞ/RIGHT VIEW

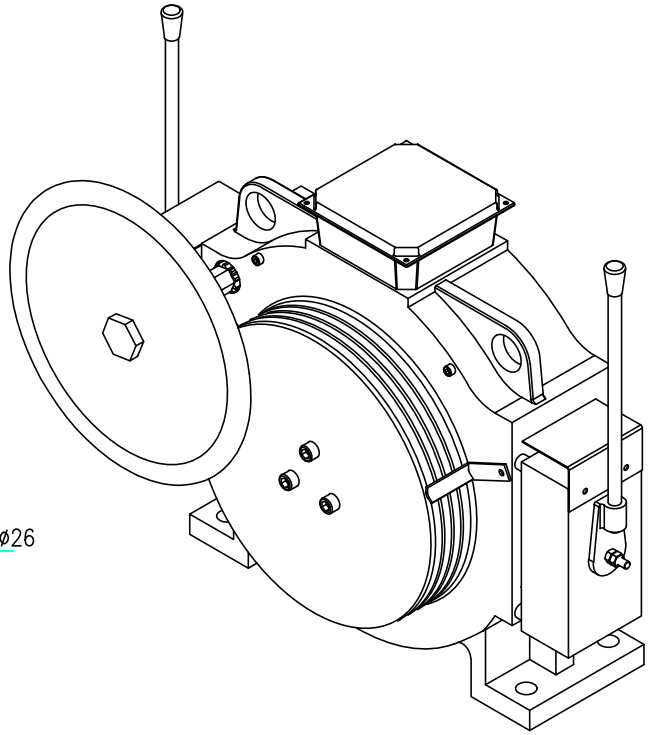

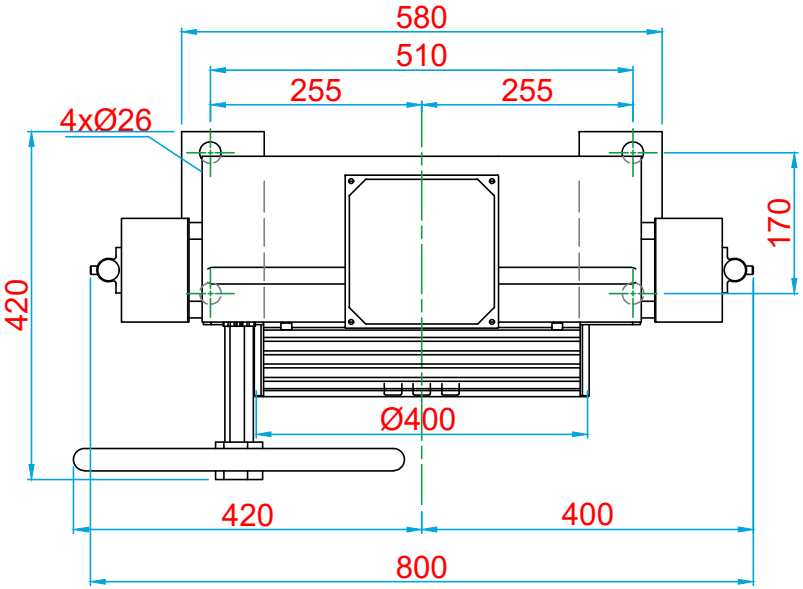

ÜST GÖRÜNÜŞ/TOP VIEW

KOLMAR
ASANSÖR SANAYİ VE TİCARET ANONİM ŞİRKETİ

Tel: +90 (216) 661 55 67
info@kolmar.com.tr
www.kolmar.com.tr

MODEL : WYT-T 1.6F_1275kg_Ø400_6xØ10_P16

Kapasite/Capacity : 1275 kg	Hız/Speed : 1.6 m/s
Kasnak/Groove : Ø400; 6xØ10	