KURTARMA VOLANI / HANDWHEEL

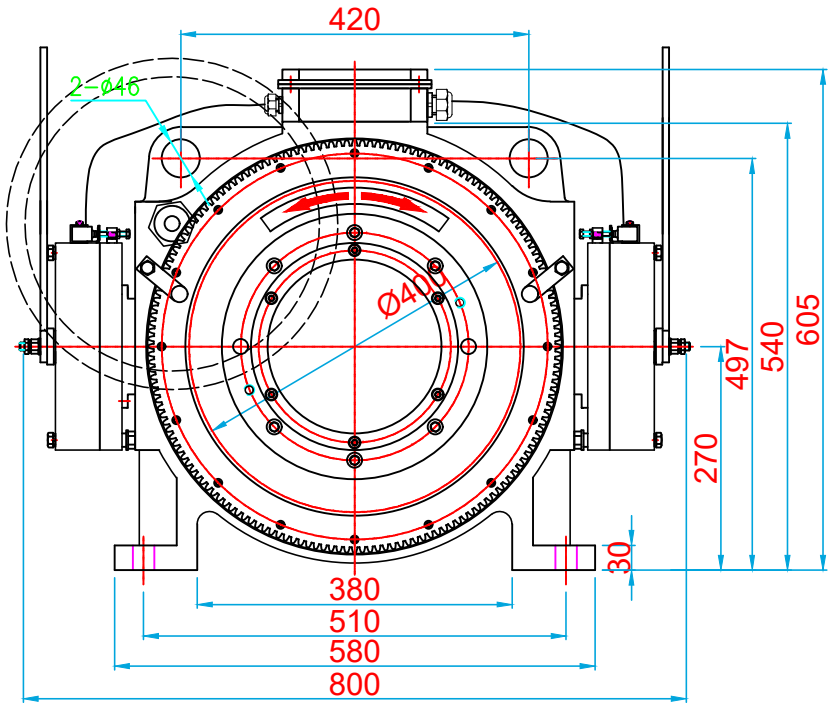

ÖN GÖRÜNÜŞ/FRONT VIEW

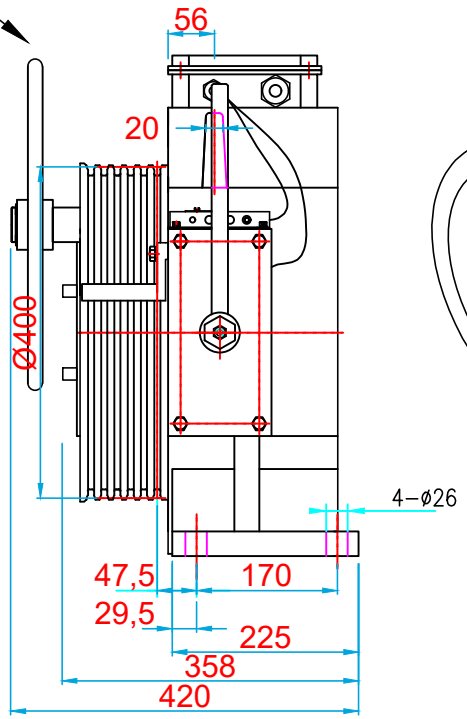

YAN GÖRÜNÜŞ/RIGHT VIEW

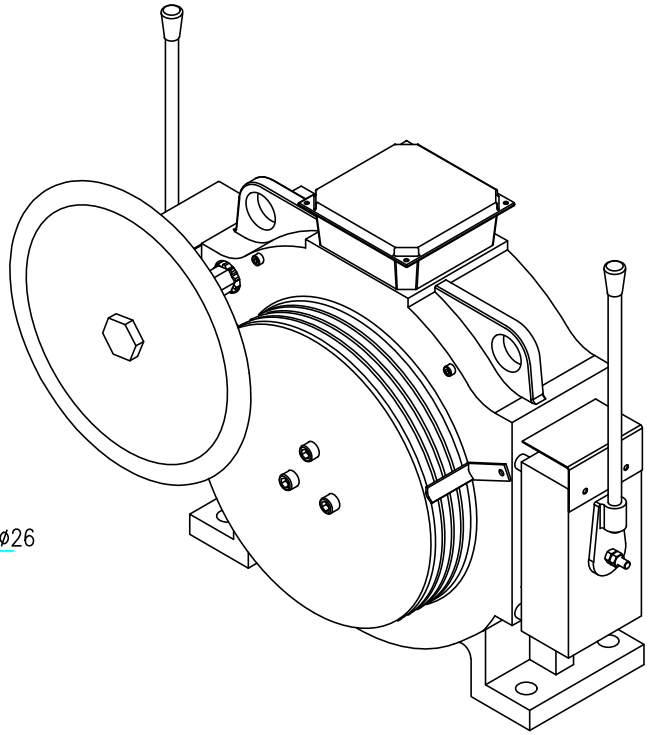

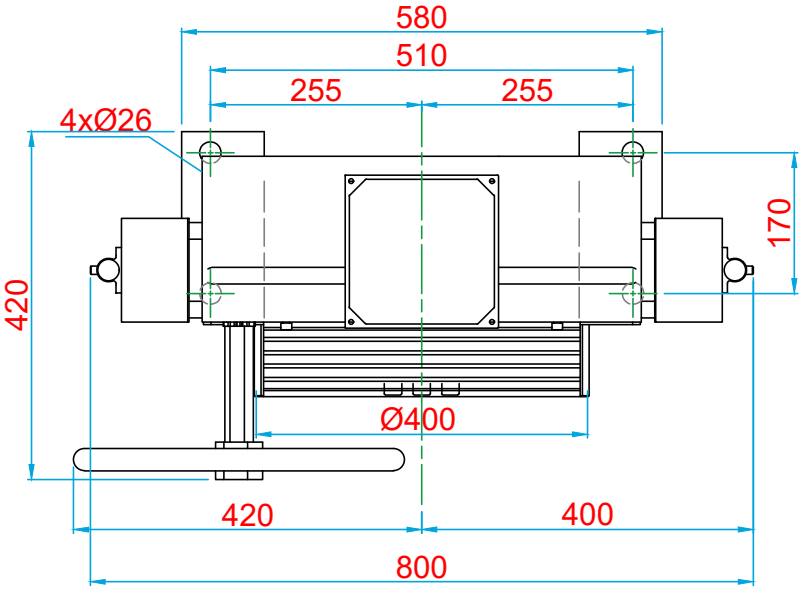

ÜST GÖRÜNÜŞ/TOP VIEW

KOLMAR
ASANSÖR SANAYİ VE TİCARET ANONİM ŞİRKETİ

Tel: +90 (216) 661 55 67
info@kolmar.com.tr
www.kolmar.com.tr

MODEL : WYT-T 2.0D_1000kg_Ø400_6xØ10_P16

Kapasite/Capacity : 1000 kg	Hız/Speed : 2.0 m/s
Kasnak/Groove : Ø400; 6xØ10	